Taper Bushes

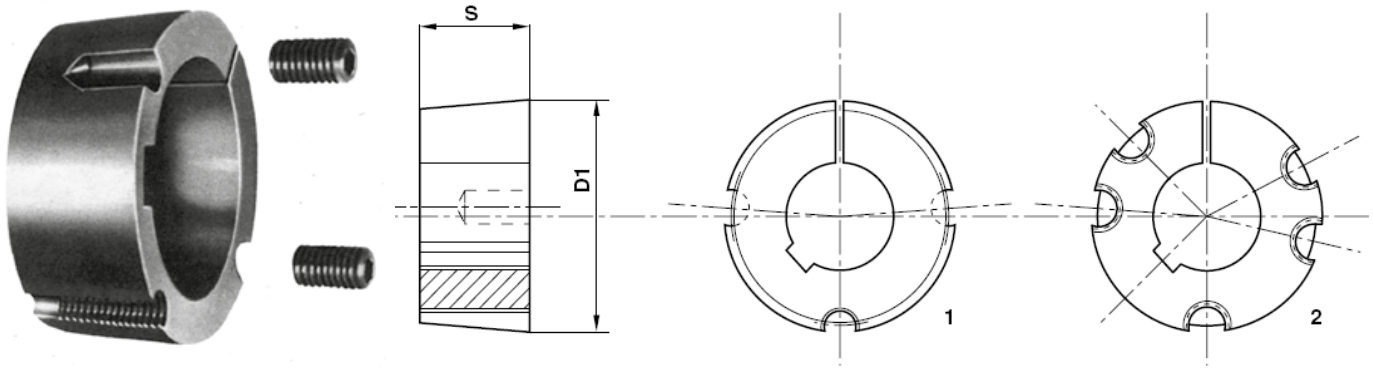

Material: Cast Iron HT250; C45E

Size	Bore (ISO E 8)	Transmissible torque	Screws	Screw tightening torque	D1 mm	Type	S mm	Weight
1008	9 10 11 12 14 15 16 18 19 20 22 24*25*	136	1/4” x 1/2”	5,6	35,0	1	22,3	0,16
1108	9 10 11 12 14 15 16 18 19 20 22 24 25 28*	147	1/4” x 1/2”	5,6	38,0	1	22,3	0,16
1210	11 12 14 15 16 18 19 20 22 24 25 28 30 32	407	3/8” x 5/8”	19,6	47,5	1	25,4	0,32
1215	14 19 20 24 25 28	407	3/8” x 5/8”	19,6	47,5	1	38,1	0,50
1610	14 15 16 18 19 20 22 24 25 28 30 32 35 38 40 42*	486	3/8” x 5/8”	19,6	57,0	1	25,4	0,41
1615	14 16 18 19 20 22 24 25 28 30 32 35 38 40 42*	486	3/8” x 5/8”	19,6	57,0	1	38,1	0,60
2012	14 16 18 19 20 22 24 25 28 30 32 35 38 40 42 45 48 50	808	7/16” x 7/8”	30,4	70,0	1	31,8	0,75
2517	16 18 19 20 22 24 25 28 30 32 35 38 40 42 45 48 50 55 60 65*	1310	1/2” x 1”	48	85,5	1	44,5	1,06
3020	25 28 30 32 35 38 40 42 45 48 50 55 60 65 70 75	2710	5/8” x 1”1/4	90	108,0	1	50,8	2,50
3030	35 38 40 42 45 48 50 55 60 65 70 75	2710	5/8” x 1”1/4	90	108,0	1	76,2	3,75
3525	35 38 40 42 45 48 50 55 60 65 70 75 80 85 90	5060	1/2” x 1”1/2	112	127,0	2	64,9	4,20
3535	35 38 40 42 45 48 50 55 60 65 70 75 80 85 90	5060	1/2” x 1”1/2	112	127,0	2	88,9	5,13
4030	40 42 45 48 50 55 60 65 70 75 80 85 90 100	8740	5/8” x 1”1/4	169	146,0	2	76,2	6,75
4040	40 42 45 48 50 55 60 65 70 75 80 85 90 95 100	8740	5/8” x 1”3/4	169	146,0	2	101,6	7,68
4545	55 60 65 70 75 80 85 90 95100	12400	3/4” x 2”	192	162,0	2	115,0	10,56
5040	70 75 80 85 90 95 100 105 110115 120 125	14200	7/8” x 2”1/4	271	177,6	2	101,6	14,20
5050	70 75 80 85 90 95 100 105 110 115 120 125	14200	7/8” x 2”1/4	271	177,6	2	127,0	15,17



Dimensions of keyways (UNI 6604 DIN 6885) with standard bore metric series

D			b	Js9	t
Over	10	to 12	4	± 0,015	D + 1,8
»	12	» 17	5		D + 2,3
»	17	» 22	6		D + 2,8
»	22	» 30	8	± 0,018	D + 3,3
»	30	» 38	10		D + 3,3
»	38	» 44	12	± 0,021	D + 3,3
»	44	» 50	14		D + 3,8
»	50	» 58	16		D + 4,3
»	58	» 65	18		D + 4,4
»	65	» 75	20	± 0,026	D + 4,9
»	75	» 85	22		D + 5,4
»	85	» 95	25		D + 5,4
»	95	» 110	28		D + 6,4
»	110	» 130	32	± 0,031	D + 7,4

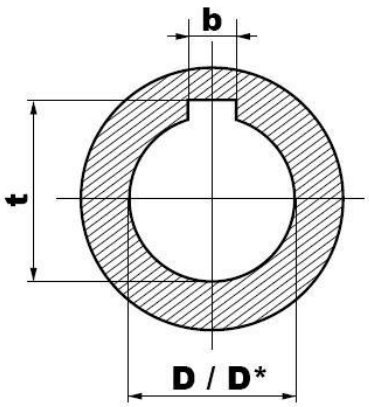

Dimensions of Keyway		
D*	b	t
24*	8	D + 1,3
25*	8	D + 1,3
28*	8	D + 1,3
42*	12	D + 1,3
65*	18	D + 2,8

Bush type	Bore in inches (ISO E 8)
1008	3/8” - 1/2” - 5/8” - 3/4” - 7/8” - 1” *
1108	3/8” - 1/2” - 5/8” - 3/4” - 7/8” - 1” - 1”1/8*
1210	1/2” - 5/8” - 3/4” - 7/8” - 1” - 1”1/8 - 1”1/4
1215	1/2” - 5/8” - 3/4” - 7/8” - 1” - 1”1/8 - 1”1/4
1610	1/2” - 5/8” - 3/4” - 7/8” - 1” - 1”1/8 - 1”1/4 - 1”3/8 - 1”1/2 - 1”5/8
1615	1/2” - 5/8” - 3/4” - 7/8” - 1” - 1”1/8 - 1”1/4 - 1”3/8 - 1”1/2 - 1”5/8*
2012	3/4” - 7/8” - 1” - 1”1/8 - 1”1/4 - 1”3/8 - 1”1/2 - 1”5/8 - 1”3/4 - 1”7/8 - 2”
2517	3/4” - 7/8” - 1” - 1”1/8 - 1”1/4 - 1”3/8 - 1”1/2 - 1”5/8 - 1”3/4 - 1”7/8 - 2” - 2”1/8 - 2”1/4 - 2”3/8 - 2”1/2
3020	1”1/4 - 1”3/8 - 1”1/2 - 1”5/8 - 1”3/4 - 1”7/8 - 2” - 2”1/8 - 2”1/4 - 2”3/8 - 2”1/2 - 2”5/8 - 2”3/4 - 2”7/8 - 3”
3030	1”1/4 - 1”3/8 - 1”1/2 - 1”5/8 - 1”3/4 - 1”7/8 - 2” - 2”1/8 - 2”1/4 - 2”3/8 - 2”1/2 - 2”5/8 - 2”3/4 - 2”7/8 - 3”
3525	1”1/2 - 1”5/8 - 1”3/4 - 1”7/8 - 2” - 2”1/8 - 2”1/4 - 2”3/8 - 2”1/2 - 2”5/8 - 2”3/4 - 2”7/8 - 3” - 3”1/8 - 3”1/4 - 3”3/8 - 3”1/2
3535	1”1/2 - 1”5/8 - 1”3/4 - 1”7/8 - 2” - 2”1/8 - 2”1/4 - 2”3/8 - 2”1/2 - 2”5/8 - 2”3/4 - 2”7/8 - 3” - 3”1/8 - 3”1/4 - 3”3/8 - 3”1/2
4030	1”3/4 - 1”7/8 - 2” - 2”1/8 - 2”1/4 - 2”3/8 - 2”1/2 - 2”5/8 - 2”3/4 - 2”7/8 - 3” - 3”1/8 - 3”1/4 - 3”3/8 - 3”1/2 - 3”3/4 - 4”
4040	1”3/4 - 1”7/8 - 2” - 2”1/8 - 2”1/4 - 2”3/8 - 2”1/2 - 2”5/8 - 2”3/4 - 2”7/8 - 3” - 3”1/8 - 3”1/4 - 3”3/8 - 3”1/2 - 3”3/4 - 4”
4545	2”1/4 - 2”3/8 - 2”1/2 - 2”5/8 - 2”3/4 - 2”7/8 - 3” - 3”1/8 - 3”1/4 - 3”3/8 - 3”1/2 - 3”3/4 - 4” - 4”1/4 - 4”1/2
5040	2”3/4 - 2”7/8 - 3” - 3”1/8 - 3”1/4 - 3”3/8 - 3”1/2 - 3”3/4 - 4” - 4”1/4 - 4”1/2 - 4”3/4 - 5”
5050	2”3/4 - 2”7/8 - 3” - 3”1/8 - 3”1/4 - 3”3/8 - 3”1/2 - 3”3/4 - 4” - 4”1/4 - 4”1/2 - 4”3/4 - 5”

Dimensions of keyways (B.S. 46:part. 1: 1958) with standard bores in Inches

D		b	t
OVER	TO		
1/4”	1/2”	1/8”	D + 1/16”
1/2”	3/4”	3/16”	D + 3/32”
3/4”	1”	1/4”	D + 1/8”
1”	1”1/4	5/16”	D + 1/8”
1”1/4	1”1/2	3/8”	D + 1/8”
1”1/2	1”3/4	7/16”	D + 5/32”
1”3/4	2”	1/2”	D + 5/32”
2”	2”1/2	5/8”	D + 7/32”
2”1/2	3”	3/4”	D + 1/4”
3”	3”1/2	7/8”	D + 5/16”
3”1/2	4”	1”	D + 3/8”
4”	5”	1”1/4	D + 7/16”
5”	6”	1”1/2	D + 1/2”
6”	7”	1”3/4	D + 5/8”

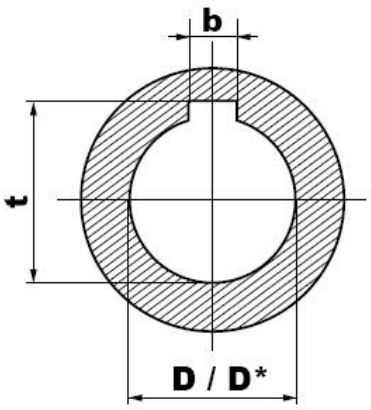

Dimension of keyway		
D*	b	t
1”*	1/4”	D + 1/16”
1”1/8 *	5/16”	D + 5/64”
1”5/8 *	7/16”	D + 1/8”